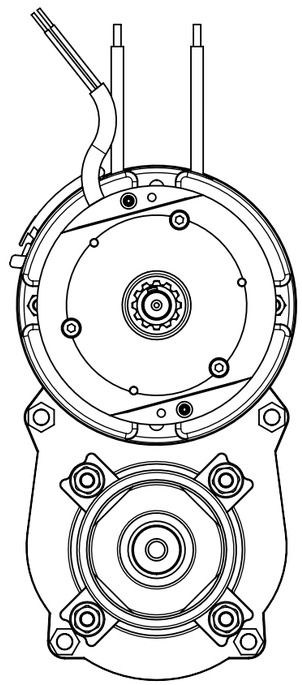

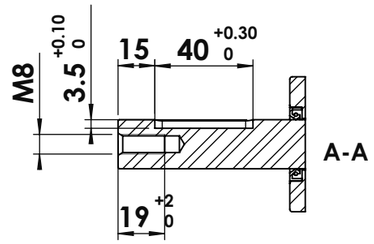

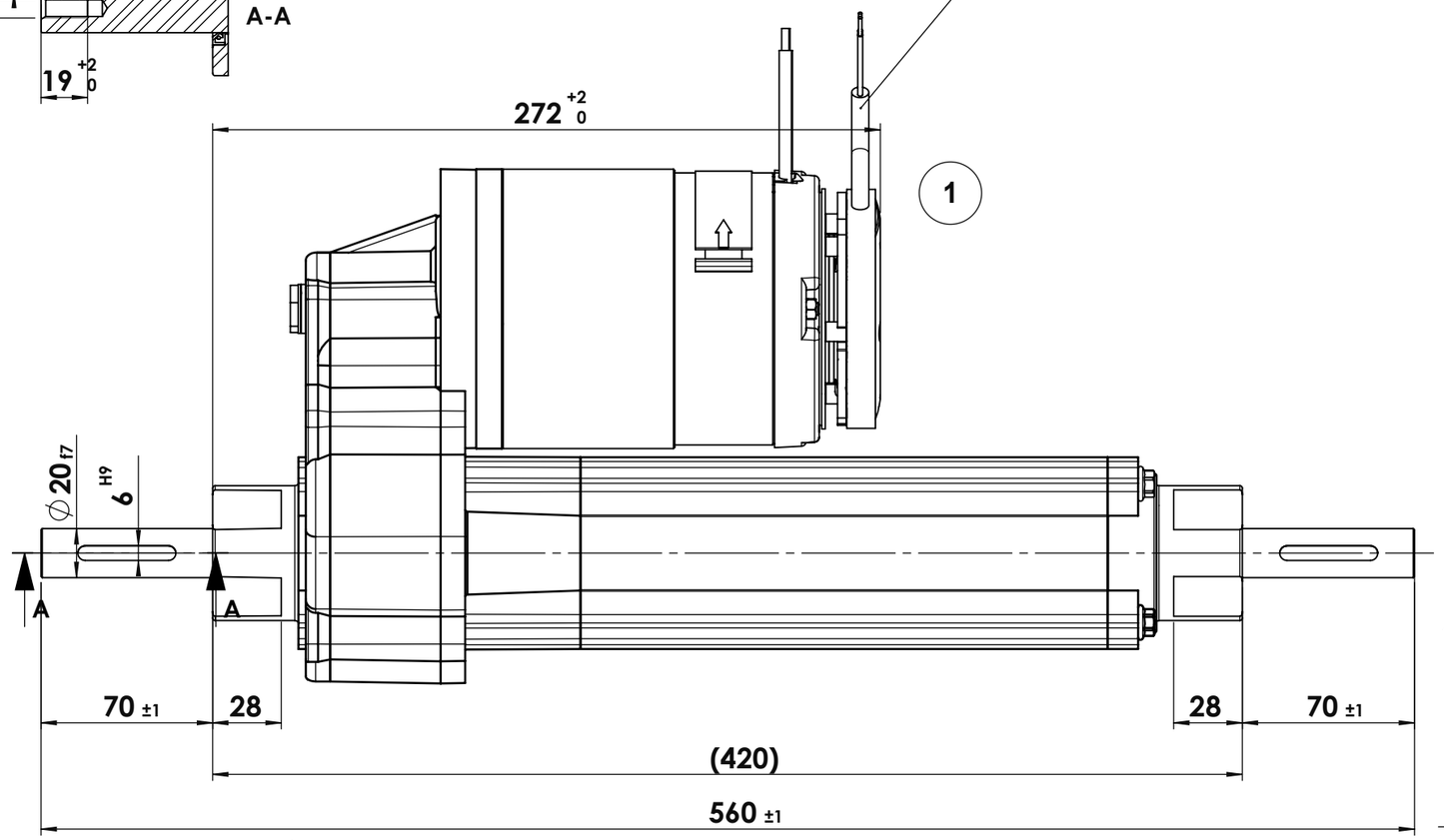

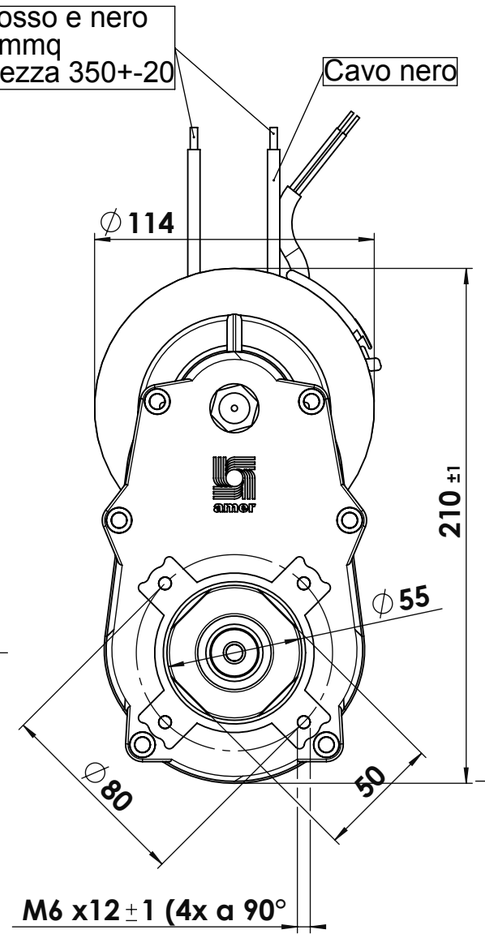

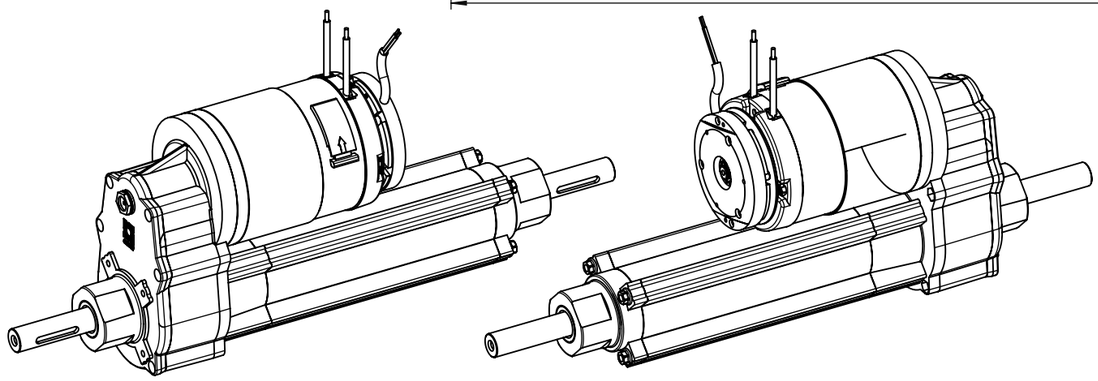

Note: 1) cassa 114x75.
2) inserire anello di compensazione lato uscita nel motore D. 35 Sp.0.3.

SCHEMA ELETTRICO

	Rotazione Sx	Rotazione Dx
+	rosso	nero
−	nero	rosso

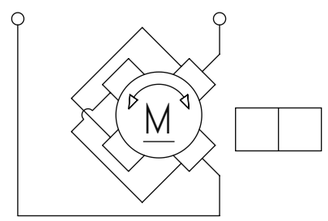

amer
Motori e Motoriduttori a CC — Valdagno (VI) ITALY

TIPO:	MRP9D	Cod:	6911328
Watt:	400	rpm:	165
Armat.V.DC:	24	A: 21	F.F.: 1
			R.R.: 26/1
Serv.:	S2 20 min	G.Cl.: F	IP: 44
Data:	XX/XX/XXXX	Matr.:	XXXXXXXX

Sostituisce		Firma	Data	Scala	Formato	Materiale
	Dis.	Pasquale	15/04/03	1:2.5	A3	
Considerare valide solamente le copie con revisione di modifica maggiore	Ver.					Trattamento
	Appr.					Stampo

MODIFICHE

Rev.	Rif.	Firma	Data
6			
5			
4			
3			
2			
1	4543	Pasquale	07/12/06

Quote senza indicazione di tolleranza: grado di precisione medio UNI 5307

LUNGHEZZE					FILETTATURE METRICHE ISO		ANGOLI
...6	>6 ...30	>30 ...120	>120 ...315	>315	Maschio	6g	±1°
±0.1	±0.2	±0.3	±0.5	±0.8	Femmina	7H	FORI ±0.1

amer
motori e motoriduttori a corrente continua

Denominazione: **MRP9D 24V 165rpm 400W IP44**

Codice: **6911328**

Questo disegno e' di nostra proprieta' e non puo' essere ceduto a terzi senza nostro preventivo consenso